DCA50R I - 09460 NT3

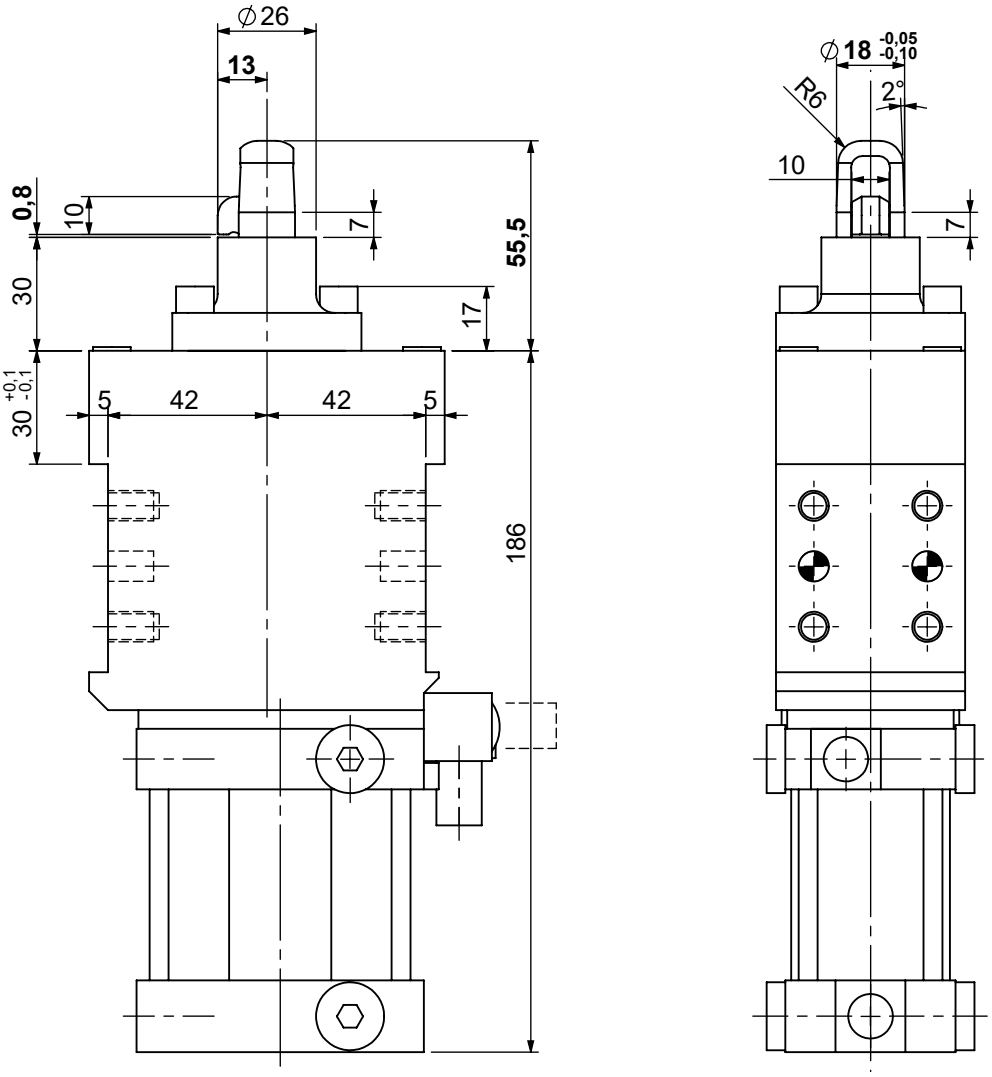

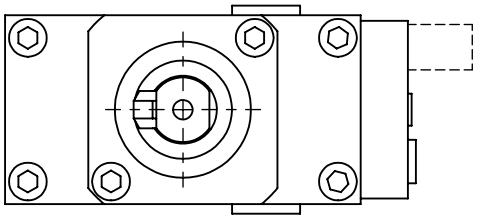

Dorn Ø18 (-0,05/-0,1)
Blechdicke = 0,8 +0,15/-0,15
Gewicht = 3,3 Kg

02/09/2019